RENGASKONE

ST-1200 / ST-1203

KÄYTTÖOHJE

SISÄLLYS

1. Esittely....2
2. Turvallisuusohjeet....2
3. Varoitustarrat....2
4. Tekniset tiedot....3
5. Kuljetus....3
6. Pakkauksen purkaminen....3
7. Työskentelyalueen vaatimukset....3
8. Sijoittaminen ja asennus....4
8. Sijoittaminen ja asennus....4
9. Paineilma- ja sähkökytkentä....4
10. Toiminnot....4
11. Palteen irrotus....4
11. Palteen irrotus....5
12. Renkaan irrotus vanteelta....5
13. Renkaan asennus vanteelle....5
13. Renkaan asennus vanteelle....6
14. Renkaan täyttäminen....6
15. Rengaskoneen siirtäminen....6
16. Huolto....7
17. Vianmääritys....8
18. Rengaskoneen räjäytyskuvat....9
19. Osaluettelo....13

RENGASKONE

Lue käyttöohje huolellisesti läpi ennen koneen käytön aloittamista. Säilytä käyttöohje tulevaa tarvetta varten.

1. Esittely

Käyttötarkoitus: Puoliautomaattinen rengaskone on suunniteltu renkaiden asennukseen vanteille ja pois vanteilta
Huom. Rengaskonetta saa käyttää vain sille suunniteltuun tarkoitukseen. Koneen valmistaja ja maahantuoja eivät ole vastuussa väärinkäytöstä aiheutuneista vahingoista.

2. Turvallisuusohjeet

Konetta saa käyttää ainoastaan koneen käyttöön perehtynyt henkilö. Koneen väärinkäyttö sekä koneen tai sen osien muuttaminen vapauttavat valmistajan vastuusta mahdollisesti aiheutuneisiin vahinkoihin.
Takuuaika on yksi vuosi.

3. Varoitustarrat

01 Älä laita käsiä asennuspään alle koneen toiminnan aikana
02 Älä laita käsiä leukojen väliin koneen toiminnan aikana
03 Älä laita käsiä vanteen palteelle kun rengasta irrotetaan vanteelta
04 Varmista että kone on asiallisesti maadoitettu
05 Älä laita jalkoja palteenirrottimen ja koneen väliin toiminnan aikana
06 Turvallisuusohjeet
07 Ole huolellinen paineilmakompressorin kanssa

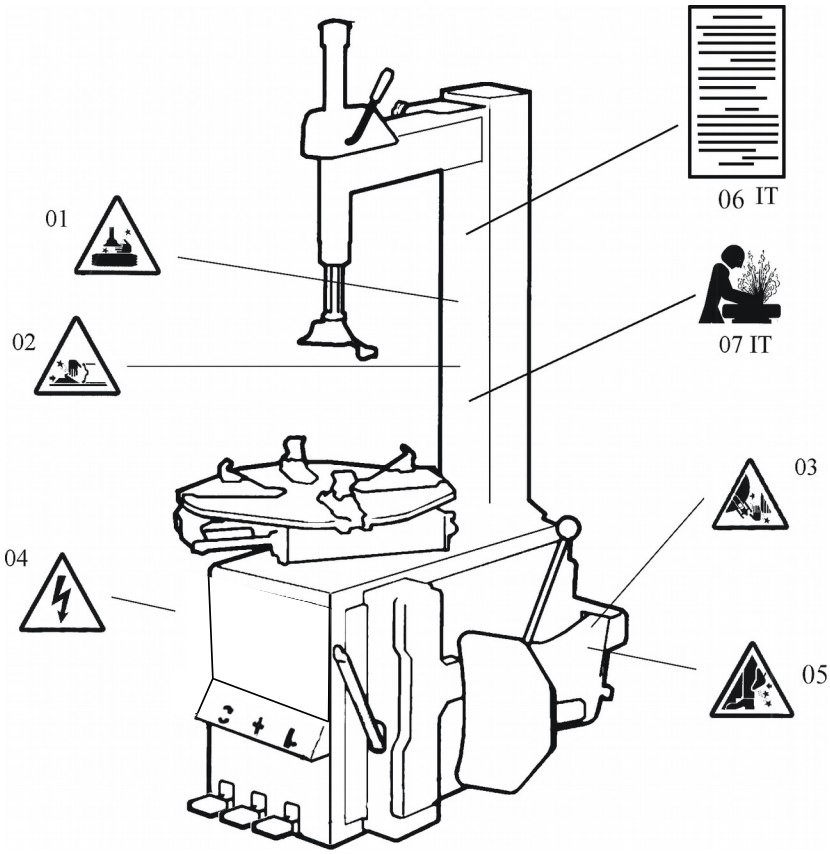

4. Tekniset tiedot

Vanteen kiinnitys ulkopuolelta	12”- 23”
Vanteen kiinnitys sisäpuolelta	14”- 26” (Käyttöpaine on 8 - 10 bar)
Renkaan maksimihalkaisija	1040mm (41”)
Renkaan maksimileveys	335mm (14”)
Palteenirrottimen voima paineella 1 Mpa	2500kg
Maksimikäyttöpaine	8-10bar
Jännitelähde	380V (3ph)
Moottorin teho	1.1KW / 0.75KW
Maksimivääntövoima (asennuspöytä)	1078 Nm (110Kg.m)
Ulkomitat	113 x 90 x 103cm
Melutaso	<75 dB

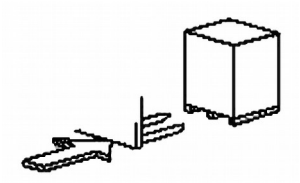

5. Kuljetus

Siirrä rengaskone trukilla pohjasta nostamalla (Kuva 1).

6. Pakkauksen purkaminen

Irrota niitit, joilla pahvi on kiinnitetty kuormalavaan. pura pahviset ja muoviset pakkausosat. Kun tuote on purettu pakkauksesta, tarkista ettei mukana ole näkyvästi vioittuneita osia.

7. Työskentelyalueen vaatimukset

Työskentelyalueen on noudatettava turvallisuusohjeita. Liitä rengaskone sähköverkkoon ja paineilmalähteeseen käyttöohjeen mukaisesti. Työtilassa on oltava hyvä ilmastointi. Rengaskoneen ympärillä on oltava etäisyyttä seiniin Kuvan 2 mukaisesti, jotta kone mahtuu toimimaan hyvin. Kone on suojattava sateelta ja auringonvalolta.

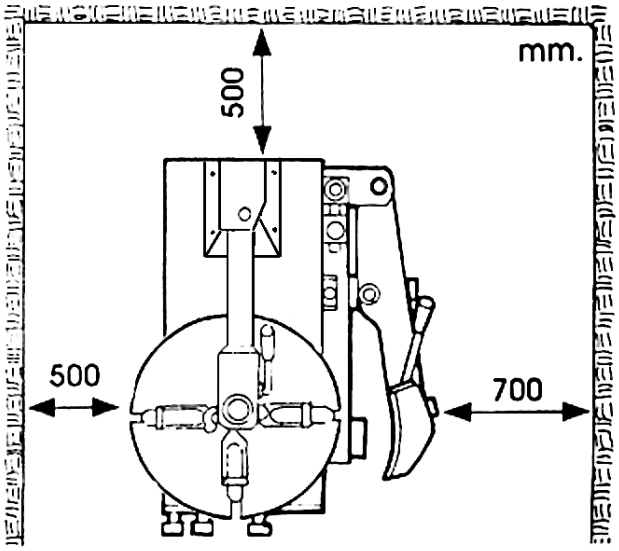

8. Sijoittaminen ja asennus

1. Avaa mutterit koneen pohjassa ja aseta rengaskone paikoilleen. Asenna kone ruuveilla.

2. Irrota mutteri A koneesta B kuten Kuvassa 3. Nosta pylväs C paikoilleen ja kiinnitä se mutterilla A. Kiristä mutteri huolellisesti.

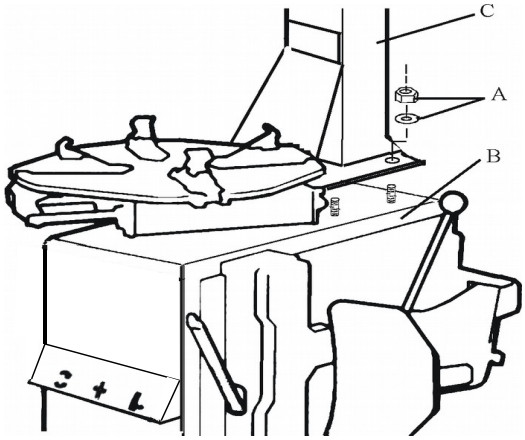

9. Paineilma- ja sähkökytkentä

Huom. Varmista, että jännitelähde vastaa koneen teknisiä tietoja.
Liitä rengaskone paineilmaverkkoon koneen takana olevalla liittimellä. Yhdistä sähköliitäntä maadotettuun pistorasiaan. Varmista, että käytettävissä on vähintään 16 A virta.

10. Toiminnot (Kuva 4)

Paina kääntöpoljinta (Z) kääntääksesi asennuspöytää myötäpäivään.
Nosta kääntöpoljinta (Z) kääntääksesi asennuspöytää vastapäivään.
Paina palteenirrottimen poljinta (U) avataksesi palteenirrottimen. Löysää poljinta palauttaaksesi palteenirrottimen takaisin.

Paina kiinnitysleukojen poljinta (V) avataksesi asennuspöydän kiinnitysleuat täysin auki. Painamalla poljinta uudestaan saat suljettua leuat. Kun poljin on keskiasennossa, leuat pysyvät paikallaan.

Rengaskoneen toiminta koostuu kolmesta osasta:

1）Palteen irrotus
2）Renkaan irrotus vanteelta
3）Renkaan asennus vanteelle

Varoitus: Älä käytä löysiä vaatteita konetta käyttäessäsi. Käytä suojalaseja, -hanskoja sekä pitäviä kenkiä.
Ennen toiminnon suorittamista, varmista, että rengas on tyhjennetty ilmasta ja poista kaikki rengaspainot vanteesta.

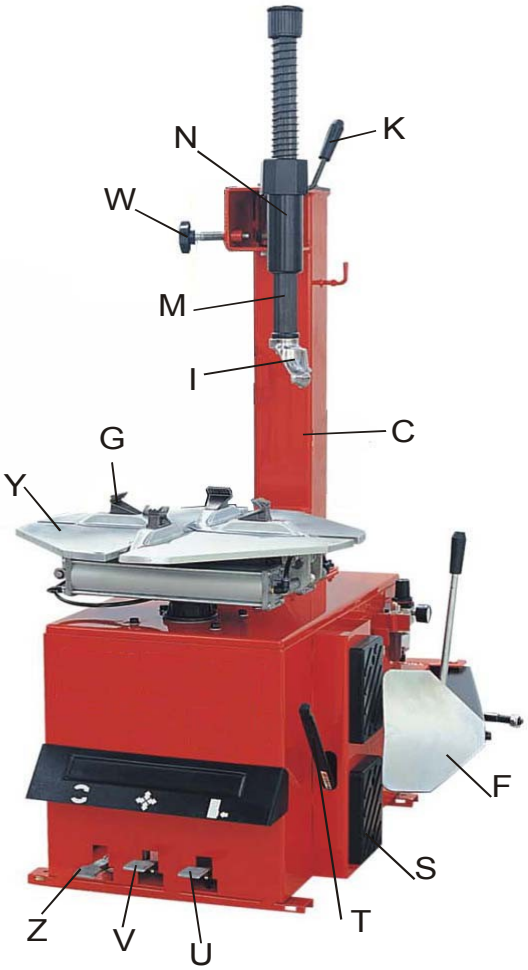

Kuva 4

11. Palteen irrotus

Tyhjennä rengas ilmasta kokonaan. Aseta rengas kumipehmikettä (S) vasten, aseta palteenirrottimen työpää (R) palletta vasten noin 10 mm vanteen reunasta (Kuva 5).

Paina palteenirroittimen poljinta (U) saadaksesi palteenirrottimen painamaan palteen alas.

Käännä rengasta toistaen edellinen toiminto vanteen ympäri, kunnes palteen irrotus on suoritettu.

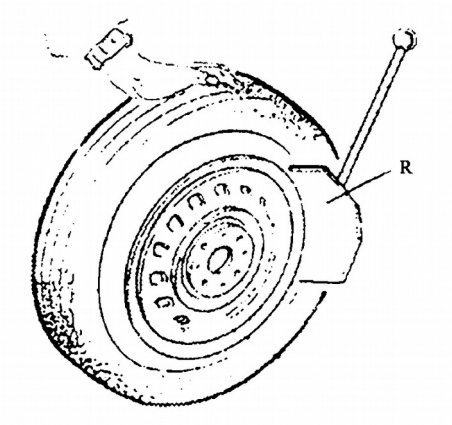

12. Renkaan irrotus vanteelta

Huom. Varmista, että rengas on tyhjennetty ilmasta ja poista kaikki rengaspainot vanteesta.

Voitele renkaan palle (ilman voitelua rengas voi rikkoutua).

Kiinnitä pyörä sen koon mukaisesti:

a) Kiinnitys ulkopuolelta:

Liikuta kiinnitysleuat (G) asennuspöydässä (Y) olevan merkin mukaisesti painamalla kiinnitysleukojen poljin (V) puoliväliin alas.

Aseta vanne leukoihin. Pidä vanne paikallaan ja paina kiinnitysleukojen poljin täysin alas asti. Tarkista, että vanne on tiukasti kiinni leuoissa.

b) Kiinnitys sisäpuolelta:

Liikuta kiinnitysleuat (G) kokonaan kiinni. Aseta vanne leukojen päälle ja paina kiinnitysleukojen poljinta (V) avataksesi leuat, jolloin ne lukitsevat vanteen paikoilleen.

Huom. Ennen jatkotoimenpiteitä varmista, että vanne on tiukasti kiinni.

Laske asennuspään varsi (M) alas siten, että asennuspää (I) on noin 2-3 mm vanteen reunan yläpuolella. Käännä lukituskahvaa (K) lukitaksesi varren. Laita rengasrauta (T) renkaan palteen alle lähelle asennuspäätä ja nosta palle asennuspään päälle (Kuva 6).

Pidä rengasrauta paikoillaan ja käännä asennuspöytää myötäpäivään painamalla kääntöpoljinta. Jatka kunnes rengas on kokonaan irrotettu vanteesta. Nosta rengasta ja irrota renkaan toinen palle vanteesta vastaavasti.

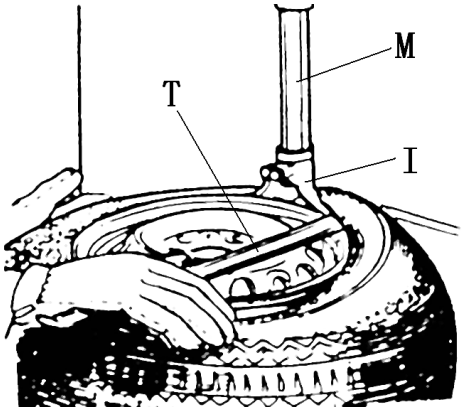

Kuva 6

13. Renkaan asennus vanteelle
Tarkista, että vanne ja rengas ovat samaa kokoa.

Voitele renkaan palle rikkoutumisen estämiseksi.
Kiinnitä vanne kiinnitysleukoihin, kuten kohdassa 12.

Aseta rengas vannetta vasten ja liikuta asennuspää oikeaan asentoon, noin 2-3 mm vanteen reunan yläpuolelle.
Aseta renkaan alemman palteen toinen reuna asennuspään takaosan yläpuolelle ja toinen reuna asennuspään etuosan alapuolelle. Paina rengasta käsin ja käännä asennuspöytää asentaaksesi alapalteen.

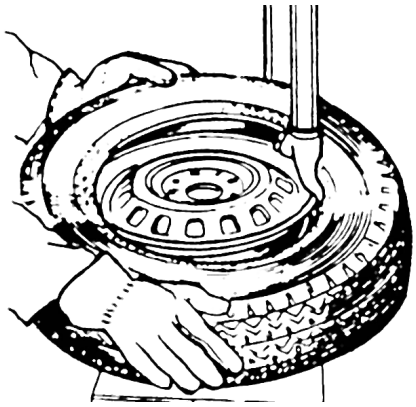

Kuva 7

Toista edellinen toiminto renkaan toiselle palteelle (Kuva 7).

14. Renkaan täyttäminen
Suorita renkaan täyttäminen huolellisesti ohjeita seuraten. Renkaan puhkeaminen voi aiheuttaa vakavia vammoja.

Jos vanne on kiinnitetty ulkopuolelta kiinnitysleukoihin (G), kannattaa rengas irrottaa kiinnitysleuoista ennen renkaan täyttöä. Täyttö kiinnitettynä ulkopuolelta voi vaurioittaa renkaan paljetta tai kinnitysleukoja.

Rengaskoneessa on paineenalennusventtiili, joka estää paineen nousun yli 3.5 bar. Rengas voi kuitenkin puhjeta seuraavista syistä:

1) Vanne ja rengas eivät ole samankokoisia
2) Rengas tai vanne ovat vahingoittuneet
3) Renkaantäyttöpaine on yli valmistajan suositteleman maksimipaineen
4) Turvallisuusohjeita ei ole noudatettu

Toimi seuraavasti:
1) Poista venttiilinhattu renkaan venttiilistä (valve steam)
2) Kiinnitä ilmanpainesuutin (air gauge nozzle) venttiiliin
3) Tarkista, että rengas ja vanne ovat samankokoiset
4) Voitele sekä renkaan palle että vanne
5) Täytä rengas vähitellen. Seuraa täytön aikana paineilmamittaria ja tarkista renkaan palteen kiinnittyminen.
6) Jatka täyttämistä kunnes sopiva paine on saavutettu. Irrota suutin venttiilistä ja kiinnitä venttiilinhattu paikoilleen.

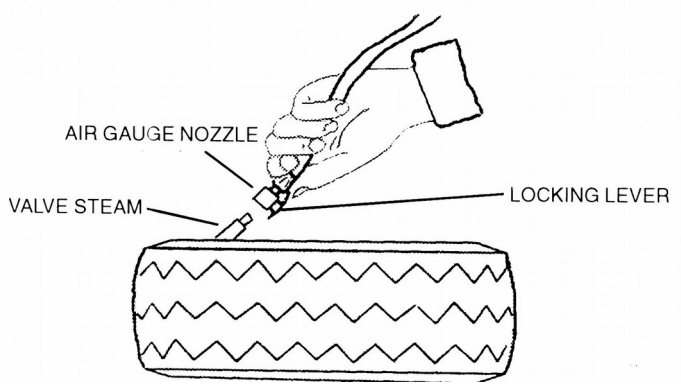

Varoitus: Älä koskaan ylitä valmistajan määrittämää renkaan maksimipainetta.

15. Rengaskoneen siirtäminen
Irrota rengaskone jännitelähteestä ja paineilmalähteestä. Siirrä rengaskone trukilla uuteen paikkaan ja suorita asennus.

16. Huolto

Rengaskoneen huollon saa suorittaa vain asiantunteva henkilö.

Pidentääksesi rengaskoneen käyttöikää, huolla se säännöllisesti käyttöohjeiden mukaisesti. Muutoin koneen luotettavuus ja toimivuus voi heiketä.

Huom. Ennen huoltotoimenpiteitä, irrota rengaskone virtalähteestä sekä paineilmalähteestä, ja pumppaa palteenirroittimen poljinta 3-4 kertaa tyhjentääksesi kaiken paineilman koneesta.

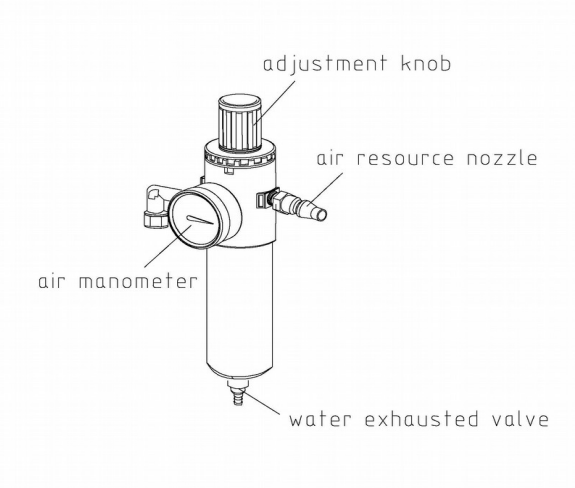

Kuva 9

Puhdista kone aina käytön jälkeen. Puhdista lika asennuspöydästä puhdistusaineella kerran viikossa ja voitele kiinnitysleuat sekä niiden liukupinnat.

Tyhjennä vesi ilmasuodattimesta kerran päivässä varmistaaksesi sylinterin hyvän toiminnan (Kuva 9).

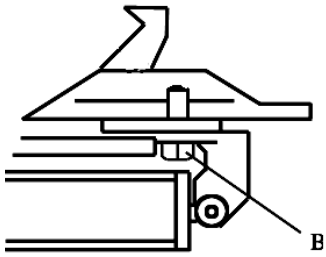

Huom. Ensimmäisten 20 käyttöpäivän jälkeen, kiristä kiinnitysleukojen ruuvit (Kuva 10).

Jos koneen toiminta heikkenee, tarkista että rengaskoneen hihna on kireällä. Irrota koneen vasen sivu avaamalla ruuvit. Kiristä hihna säätämällä ruuveja (Kuva 11).

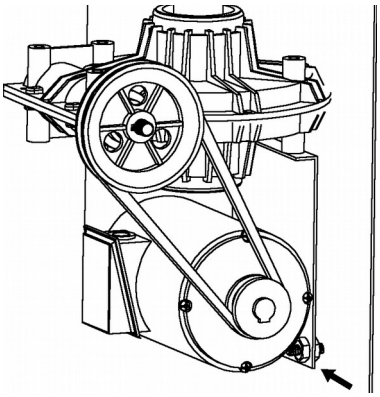

Jos asennuspään varsi ei lukkiudu tai ei liiku kunnolla, säädä vartta Kuvan 12 mukaisesti.

Varmistaaksesi kiinnitysleukojen ja palteenirrottimen oikeanlaisen toiminnan, toimi seuraavasti puhdistaaksesi niiden venttiilit (Kuva 13):

1. Irrota koneen vasen sivu avaamalla ruuvit
2. Löysää kiinnitysleukojen ja palteenirrottimen käyttöpolkimien ilmanpaineventtiilien äänenvaimentimet (A).
3. Puhdista äänenvaimentimet paineilmalla; vaihda osat, jos ne ovat vaurioituneet

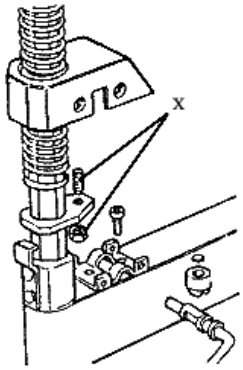

Kuva 12

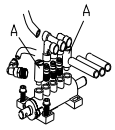

Kuva 13

17. Vianmääritys

Ongelma	Syy	Ratkaisu
Asennuspöytä pyörii vain yhteen suuntaan tai se ei pyöri ollenkaan.	Katkaisija vioittunut	Vaihda katkaisija
	Vaurioitunut hihna	Vaihda hihna.
	Moottorin toimintahäiriö	Tarkista kaapeli; vaihda moottori, jos moottori on vioittunut.
Kiinnitysleuat avautuvat/sulkeutuvat viiveellä; asennuspöytä ei lukittaudu kunnolla.	Paineilman vuoto	Tarkista paineilmaliitokset ja -letkut
	Paineilmasylinteri ei toimi	Vaihda sylinterin mäntä
	Kuluneet kiinnitysleuat	Vaihda kiinnitysleuat
	Sylinterin tiivisteet vioittuneet	Vaihda sylinteri
Asennuspää koskettaa asennettaessa aina vannetta.	Lukituslevy on väärin säädetty tai vaurioitunut	Vaihda tai säädä levy
	Sylinterin ruuvit löystyneet; levy ei lukittaudu	Kiristä ruuvit; vaihda levy
Palteenirrottimen varsi tai kiinnitysleuat eivät palaudu lähtöasentoon.	Vioittunut polkimen jousi	Vaihda jousi
Palteenirrotin toimii huonosti.	Tukkeutunut äänenvaimennin	Puhdista tai vaihda äänenvaimennin
	Palteenirrottimen sylinterin männän varren kiinnitys on irronnut tai sylinterin tiivisteet ovat vaurioituneet tai paineilmavoitelu on häiriintynyt	Tarkista kiinnitys, tiivisteet ja paineilmavoitelu

18. Rengaskoneen räjäytyskuvat

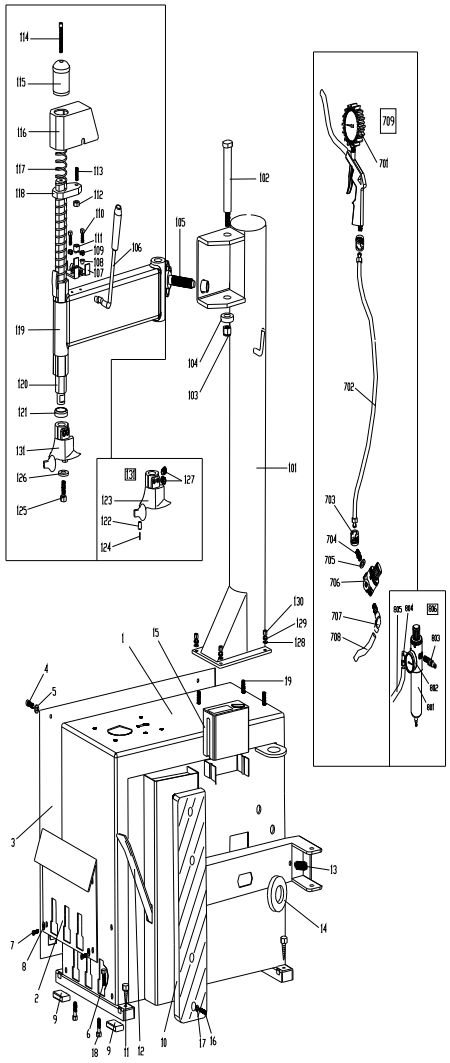

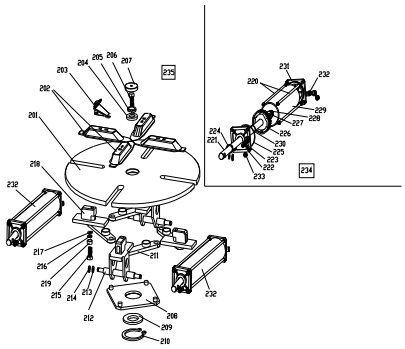
235
234
201
202
203
204
205
206
207
208
209
210
211
212
213
214
215
216
217
218
219
220
221
222
223
224
225
226
227
228
229
230
231
232
233

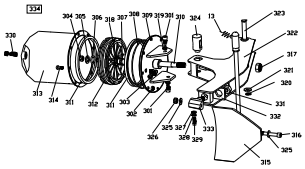
334
301
302
303
304
305
306
307
308
309
310
311
312
313
314
315
316
317
318
319
320
321
322
323
324
325
326
327
328
329
330
331
332
333

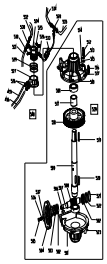

19. Osaluettelo

SPARE PART LIST				
ID	Item No.	Drawing No.	Qty	Product Name
1		U203.01.01	1	body
2		U203.01.08	1	front cover
3		U203.01.02	1	left cover
4	B-01-013-006	GB/T 70	2	screw M6*10
5	B-02-001-007	GB/T 95	2	flat washer φ6*14*1.2
6	B-01-013-023	GB/T 70	1	screw M8*15
7	B-01-011-003	GB/T 70	4	screw M5*16
8	B-02-001-027	GB/T 95	4	flat washer φ5
9	C-35-003-001		4	rubber foot
10	C-36-001-002	U221.01.50	1	rubber buffer
11	B-01-014-002	GB/T 70	4	screw M6*40
12	Y-10-001-001	U200.01.58	1	lifting lever
13	C-07-005-001	U200.01.36	1	spring
14	C-35-002-001	U200.01.51	1	rubber support
15	C-44-001-001	U200.01.47	1	box
16	B-01-007-015	GB/T 70	4	screw M8*20
17	B-02-001-009	GB/T 95	4	flat washer φ8*17*1.5
18	B-01-013-006	GB/T 70	2	screw M8*25
19	B-01-013-017	GB/T 70	4	screw M10*55
101		U203.01.25	1	vertical column
102	CX-08-005-001	U200.01.19	1	column pin
103	B-01-001-008	GB/T 41	1	self-locking nut M16
104	CX-09-006-001	U200.01.14	1	turntable washer
105	C-38-003-001	U200.01.55	1	adjust handle
106	CX-09-005-001	U200.01.23	1	locking block handle
107	CX-03-006-001	U200.01.20	1	locking block support
108	CX-08-017-001	U200.01.24	1	cone washer
109	B-02-002-003	GB/T 95	2	spring washer φ8
110	B-01-013-006	GB/T 70	2	screw M8*25
111	CX-08-033-001	U200.01.21	1	locking block
112	B-01-002-008	GB/T 41	1	nut M12*1.75*7
113	B-01-004-017	U200.01.09	1	screw M12*30
114	B-01-007-018	GB/T 70	1	screw M8*50
115		U228.01.49	1	knob
116	C-39-003-001	U200.01.48	1	plastic cover
117		U228.01.39	1	spring
118		U228.01.22	1	locking plate
119		U2098.01	1	horizontal arm
120		U228.01.16	1	hexagonal vertical arm
121		U228.01.52	1	buffer bush
122	CX-08-032-001	U200.01.15.02	1	pulley
123	CX-50-012-002	U200.01.15.013	1	mounting head

124	C-14-001-001	U200.01.15.04	1	pin
125	B-01-013-014	GB/T 78	1	screw M10*25
126	CX-01-010-001	U200.01.17	1	flat washer
127	B-01-004-016	GB/T 80	3	screw M12*16
128	B-02-001-014	GB/T 95	4	flat washer φ10*20*2
129	B-02-002-004	GB/T 95	4	spring washer φ10
130	B-01-001-005	GB/T 41	4	nut M10
131	CZ-14-001-002	U200.01.15	1	complete mounting head
201	CX-02-001-002	U221.01.13.01	1	turntable
202	CX-01-017-002	U200.01.12	4	slide
203	CX-18-001-001	U200.01.57	4	jaw
204	CX-09-006-001	U200.01.14	1	turntable washer
205	B-02-002-006	GB/T 95	1	spring washer φ16
206	B-01-013-022	GB/T 5781	1	screw M16*40
207	C-42-002-001	U200.01.44	1	cap
208	CX-08-001-004	U221.01.28	1	control plate
209	CX-09-003-001	U200.01.29	1	washer
210	B-03-001-009	GB/T 894	1	seeger ring φ65
211	CX-08-001-006	U221.01.31	4	connecting rod
212	CX-01-019-001	U221.01.11	2	slide guide with pin
213	B-02-001-019	GB/T 95	4	flat washer φ12*25*2
214	B-03-001-001	GB/T 894.1	4	seeger ring φ12
215	B-01-013-021	GB/T 80	4	screw M12*80
216	B-02-002-005	GB/T 95	4	spring washer φ12
217	B-02-001-018	GB/T 95	4	flat washer φ12*30*3
218	CX-01-018-001	U221.01.11.01	2	slide guide
219	CX-09-004-001	U200.01.30	4	flat spacer for chuck
220	C-13-001-003	U221.01.10.04	8	tightener
221	C-08-001-003	U221.01.10.02	2	cylinder rod
222	C-13-025-001	U200.01.10.01	2	flange without handle
223	C-03-002-010	C2110336	2	union 1/8-φ8
224	C-01-002-004	JB/T 6997	2	V-seal UHS-20*28*7.5
225	C-01-001-011	JB1092	4	O-seal 63*2.65
226	C-37-001-001	U200.01.54	2	piston
227	B-02-001-019	GB/T 95	2	flat washer φ12*25*2
228	B-01-002-008	GB/T 1337	2	nut M12*7*1.5
229	C-60-001-002	U221.01.10.05	2	clamping cylinder
230	C-01-001-007	JB1092	2	O-seal 20*2.65
231	C-13-024-001	U200.01.10.03	2	flange with handle
232	C-03-003-005	U221.03.37	2	L-union 1/8-φ8
233	B-01-001-004	GB/T 1337	16	self-locking nut M8
234	CZ-14-002-001	U221.01.10	2	complete clamping cylinder
235	CZ-14-007-002	U221.01.13	1	complete turntable Φ615
301	B-01-007-043	U200.01.05.05.03	2	screw M14*30
302	B-01-001-003	GB/T 41	12	self-locking nut M6

303	C-03-005-003	C2110353	1	L-union 1/4-φ8
304	B-01-002-009	GB/T 1337	1	nut M16*1.5
305	B-02-001-021	GB/T 95	1	flat washer φ16*28*2
306	C-01-001-006	JB1092	1	O-seal 16*2.65
307	C-01-001-006	JB1092	2	O-seal 16*2.65
308	C-01-001-014	JB1092	2	O-seal 180*5
309	CX-03-005-001	U200.01.05.05	1	bead breaker cylinder lid(front)
310	C-08-002-001	U200.01.05.01	1	bead breaker rod
311	C-01-002-003	JB/T 1091	2	V-seal 185*168*11.5
312	C-11-001-001	U200.01.05.02	1	piston
313	CX-50-015-001	U200.01.05.03	1	bead breaker cylinder
314	B-01-007-006	GB/T 70	12	screw M6*20
315	CX-04-001-001	U200.01.07	1	bead breaker
316	B-01-007-030	GB/T 70	1	screw M12*100
317	B-01-001-009	GB/T 1337	1	self-locking nut M16
318	C-63-001-001	U200.01.05.08	1	guide belt
319	B-02-002-008	GB/T 95	2	spring washer φ14
320	B-03-001-002	GB/T 894.1	1	seeger ring φ16
321	B-02-001-021	GB/T 96	1	flat washer φ16*28*2
322		U228.01.03	1	shovel
323	CX-01-011-001	U200.01.04	1	pin
324	CX-01-001-001	U200.01.05.06	1	rotating pin
325	B-02-001-019	GB/T 95	2	flat washer φ12*25*2
326	B-01-001-006	GB/T 1337	1	self-locking nut M12
327	B-02-001-011	GB/T 5287	1	flat washer φ8*30*3
328	B-02-002-003	GB/T93	1	spring washer φ8
329	B-01-013-005	GB/T 5783	1	screw M8*20
330	C-03-002-010	C2110353	1	union 1/8-φ8
331		GB/T 1337	1	self-locking nut M16*2
332		U228.01.03.09	1	sheath
333		U228.01.03.08	1	pin
334	CZ-14-003-001	U200.01.05	1	complete bead breaker cylinder
401		U228.01.06.03	1	pedal
402		U228.01.06.03	1	pedal
403		U228.01.06.04	1	pedal
404	C-07-004-001	U200.01.37	1	twist spring
405	B-01-007-015	GB/T 70	1	screw M8*20
406	CX-03-013-001	U200.01.06.06	1	connecting rod
407	C-38-002-001	U200.01.53	1	switch handle
408	B-01-009-002	GB/T 845	2	tap screw ST2.9*12
409	CX-03-007-001	U200.01.06.05	1	cam cover
410	CX-03-012-001	U200.01.06.08	1	switch support
411	C-22-001-001	U200.01.81	1	flat washer
412	C-41-001-001	U200.01.06.15	1	cam
413	C-07-003-001	U200.01.38	2	spring
414	C-51-001-001	U200.01.06.01	1	pedal support

415	B-01-001-001	GB/T95	2	self-locking nut M4
416	B-02-001-002	GB/T 1337	4	flat washer φ4
417	B-01-008-005	GB/T 973	2	screw M4*30
418	B-03-001-001	GB/T 894.1	2	seeger ring φ12
419	B-02-001-019	GB/T95	2	flat washer φ12*25*2
420	CX-03-010-001	U200.01.06.07	1	pedal shaft
421	B-01-001-004	GB/T 1337	1	self-locking nut M8
422	B-02-001-009	GB/T 5287	1	flat washer φ8*17*1.2
423	B-01-001-004	GB/T 41	1	self-locking nut M8
424	C-41-002-001	U200.01.06.13	1	connecting rod
425	B-01-007-018	个	1	screw M8*50
426	B-01-003-001	GB/T 41	2	nut M8
427	B-01-007-005	GB/T 70	2	screw M6*16
428	B-02-001-006	GB/T95	9	flat washer φ6*12*1
429	B-01-007-006	GB/T 70	9	screw M6*20
430	B-02-001-006	GB/T95	1	flat washer φ6*12*1
431	B-01-007-006	GB/T 70	1	screw M6*20
432	B-01-008-005	GB/T 845	1	screw M4*30
433	B-02-001-001	GB/T95	1	flat washer φ3
434	B-01-001-003	GB/T 41	1	self-locking nut M6
435	B-01-010-012	GB/T 845	4	screw M4*16
436	B-02-001-002	GB/T95	4	flat washer φ4
437	C-49-001-003		1	switch
438	B-01-002-002	GB/T 41	1	nut M4
439	C-33-005-001	U200.01.06.14	1	switch cover
440	CZ-14-006-010		1	complete 5-way valve
441	CZ-14-006-012		1	complete 5-way valve
442	C-06-001-002	U200033003	1	hose 5*8
443	C-06-001-002	U200033003	1	hose 5*8
444	C-06-001-002	U200033002	1	hose 5*8
445	C-06-001-002	U200033003	1	hose 5*8
446	C-03-003-005		1	L-union 1/8"-φ8
447	C-34-001-001	U200.01.06.10	10	spacer
448	C-01-001-004	JB1092	12	O-seal 12*20*4
449		U200.01.06.09	1	5-way valve
450	C-34-001-002	U200.01.06.11	2	valve cover
451	B-01-012-005	GB/T 70	4	tap screw ST2.9*16
452	C-01-001-004	JB1092	2	O-seal 12*20*4
453	C-15-001-001	GB/T 70	4	silencer 1/8
454	C-03-003-005		4	L-union 1/8-φ8
455	C-06-001-002	U200033003	1	hose 5*8
456	C-06-001-002	U200033002	1	hose 5*8
457	C-04-001-007		1	T-union 1/8-2*φ8
458	CX-50-011-001	U200.01.06.12	2	valve pole
459	CZ-13-037-002		1	wire 3*1.5
460	C-34-001-008	U200.01.06.09.02	1	5-way valve

501	CZ-50-001-001	U200.01.32.03B	1	bottom cover
502	C-16-001-001	GB/T 297	2	bearing 30204
503	C-01-003-001	GB/T 10708	1	seal φ20*35*8
504	CZ-50-004-001	U200.01.32.05	1	pulley
505	B-01-013-005	GB/T 70	1	screw M8*20
506	B-04-001-001	GB/T 1096	1	key 6*20
507	CZ-13-020-001	U200.01.32.04	1	worm screw
508	C-16-001-002	GB/T 292	2	bearing 6010
509	CZ-13-021-001	U200.01.32.02	1	worm gear shaft
510	C-23-001-001	U200.01.32.01	1	worm gear
511	CZ-01-020-001	U200.01.32.06	1	spacer
512	B-01-013-017	GB/T 5783	6	screw M10*55
513	B-02-002-004	GB/T93	6	spring washer φ10
514	B-06-001-001	GB/T 117	2	pin 6*20
515	B-02-001-014	GB/T95	6	flat washer φ10*20*2
516	B-01-007-006	GB/T 70	10	screw M6*20
517	B-02-001-007	GB/T95	10	flat washer φ6*14*1.2
518	CZ-50-002-001	U200.01.32.03A	1	upper cover
519	B-04-001-002	GB/T 1096	1	key 10*40
520	B-04-001-003	GB/T 1096	1	key 14*40
521	C-01-001-018	JB1092	2	O-seal φ27.8*3.1
522	C-45-001-001	U200.01.32.07	1	seal
523	B-01-001-003	GB/T 1337	10	self-locking nut M6
524	CZ-40-001-002	U200.01.43.02	1	rotating union mandrel
525	B-01-004-001	GB/T 5783	2	screw M4*6
526	C-03-002-010	C2110342	3	union 1/8"-φ8
527	CZ-33-006-001	U200.01.43.01	1	rotating valve casing
528	C-03-006-007	C2110341	1	T-union 3*φ8
529	C-01-001-010	JB1092	3	O-seal 59.9*2.62
530	B-01-007-006	GB/T 70	2	screw M6*20
531	C-06-001-002		1	air inlet hose 5*8
532	C-06-001-002		1	air inlet hose 5*8
533	C-58-001-001		1	hose 5.5*φ8
534	C-06-001-002		1	air outlet hose 5*8
535	C-06-001-002		1	air outlet hose 5*8
536	B-02-002-003	GB/T93	1	spring washer φ8
537	B-02-001-011	GB/T95	1	flat washer φ8*30*3
538	C-03-004-001	C2110341	1	T-union 1/8-2*φ8
539	CZ-14-005-001	U200.01.32	1	complete gear box
540	CZ-14-004-003	U200.01.43	1	complete rotating union
601		C2110201	1	motor MY8024
602	CX-01-012-001	U200.01.33	1	motor pulley
603	B-01-004-010	GB/T 71	1	screw M8*12
604	C-21-001-001	GB/T11544-1997	1	belt A-28
605	B-01-013-011	GB/T 71	1	screw M8*70
606	B-02-001-011	GB/T 71	2	flat washer φ8.5*30*3

607		GB/T 11544	1	capacitor
608	B-02-001-014	GB/T 1337	2	flat washer φ10*20*2
609	B-02-002-004	GB/T93	2	spring washer φ10
610	B-01-013-014	GB/T 70	2	screw M10*25
611	B-01-013-006	GB/T 70	4	screw M8*25
612	B-01-003-001	GB/T95	4	nut M8
613	B-02-001-010	GB/T 1337	8	flat washer φ8*22*1.5
614	C-35-005-001	U200.01.56	6	rubber washer
615	CX-03-008-001	U221.01.34	1	motor support
616	CZ-13-038-002	RVV	1	wire 5*1
617	B-02-002-003	GB/T93	2	spring washer φ8
618	C-35-005-001	U200.01.56	2	rubber washer
701	Y-07-001-001	U2001033001	1	air gauge
702	Y-14-001-002	U200033003	1	hose
703	C-54-001-001	U2000334	1	nut
704	C-03-002-007		1	union 1/4-1/4
705	B-02-001-004	GB/T 1337	1	flat washer φ13
706	C-05-002-002	AR2000	1	pressure reducer
707	C-03-003-002		1	L-union 1/4-φ8
708	C-06-001-002	U200033002	1	hose 5*8
709		U2000330	1	complete inflating gun
801	C-15-002-011	U2000332	1	filter
802		U2000351	1	pressure gauge
803	C-17-001-001	U2000333	1	quick nozzle
804	C-03-005-003	U2000343	1	L-union
805	C-06-001-002	U200033003	1	hose 5*8
806		200-03-03	1	complete filter

EY-VAATIMUSTENMUKAISUUSVAKUUTUS
EG-FÖRSÄKRAN OM ÖVERENSSTÄMMELSE
SAMSVARSERKLÆRING
EC-DECLARATION OF CONFORMITY

tyrelia.com

HITSAAJANTIE 1
FI-45130 KOUVOLA
FINLAND

VAKUUTAMME, ETTÄ RENGASKONEEN ST-1200 VALMISTUS JA RAKENNE OVAT EUROOPAN YHTEISÖN KONEDIREKTIIVIN 2006/42/EY SÄÄNNÖSTEN MUKAISET JA NOSTIN ON STANDARDIEN EN60204-1:2006+A1:2009 MUKAINEN.

RENGASKONE ST-1200 ON CCQS-UK Ltd. Level 7, Westgate House, Westgate Rd. London W51YY UK,1105, CE-MERKINNÄN HYVÄKSYMISNUMERO 1105, TYYPPITARKASTAMA. SERTIFIKAATIN NUMERO: CE-C-1208-09-98-01-2A.

VI GARANTERE ATT KONSTRUKTION OCH TILLVERKNING AV DÄCKMASKIN ST-1200 ÖVERENSSTÄMMER MED EUROPEISKA GEMENSKAPENS MASKINDIREKTIV 2006/42/EG OCH STANDARDER EN60204-1:2006+A1:2009.

DÄCKMASKIN ST-1200 HAR TYPBESIKTATS AV CCQS-UK Ltd. Level 7, Westgate House, Westgate Rd. London W51YY UK, 1105. CE-MÄRKNINGES GODKÄNNINGSNUMMER 1105. Certifikatnr: CE-C-1208-09-98-01-2A.

BEKREFTER AT DÄECKMASKIN ST-1200 PRODUKSJON OG KONSTRUKSJON ER I SAMSVAR MED EUROPÆISKE FÆLLESSKAB MASKINDIREKTIV 2006/42 / EF OG SAMSVAR MED STANDARDER EN60204-1:2006+A1:2009.

DÄECKMASKIN ST-1200 ER TYPE INSPEKTION PÅ CCQS-UK Ltd. Level 7, Westgate House, Westgate Rd. London W51YY UK, CE MARK GODKENDELSNUMMER 1105, CERTIFIKAT NUMMER: CE-C-1208-09-98-01-2A.

DECLARES THAT TYRE CHANGER ST-1200 MANUFACTURING AND DESIGN COMPLIES EUROPEAN PARLIAMENT AND COUNSILS DIRECTIVE 2006/42/EC AND COMPLIES TO STANDARDS EN60204-1:2006+A1:2009.

TYRE CHANGER ST-1200 IS TYPE EXAMINATED BY CCQS-UK Ltd. Level 7, Westgate House, Westgate Rd. London W51YY UK,1105, CE MARKING NUMBER 1105. Certificate NO: CE-C-1208-09-98-01-2A.

Technical File Ref. NO: TF-C-1208-09-98-01-2A a coy is available from: Wang Xiaoping – Managing Director, CCQS-UK Ltd. Level 7, Westgate House, Westgate Rd. London W51YY UK

Tekninentiedosto NO: TF-C-1208-09-98-01-2A saatavilla: Wang Xiaoping – Managing Director, CCQS-UK Ltd. Level 7, Westgate House, Westgate Rd. London W51YY UK

Certificate valid through serial numbers from A000A00 to X999X99
Sertifikaatti on voimassa sarjanumeroille A000A00 - X999X99

PRODUCT NAME:
Rengaskone
Däckmaskin
Hjul maskine
Vertical Tyre Changer

ARTIKELNUMMER / ARTIKKELNUMMER / TUOTENUMERO / PRODUCT NUMBER:
ST-1200 / U-200

Berliini 1.8.2013

Jukka Heiskanen
Geschäftsführer

EY-VAATIMUSTENMUKAISUUSVAKUUTUS
EG-FÖRSÄKRAN OM ÖVERENSSTÄMMELSE
SAMSVARSERKLÆRING
EC-DECLARATION OF CONFORMITY

tyrelia.com

HITSAAJANTIE 1
FI-45130 KOUVOLA
FINLAND

VAKUUTAMME, ETTÄ RENGASKONEEN ST-1203 VALMISTUS JA RAKENNE OVAT EUROOPAN YHTEISÖN KONEDIREKTIIVIN 2006/42/EY SÄÄNNÖSTEN MUKAISET JA NOSTIN ON STANDARDIEN EN60204-1:2006+A1:2009 MUKAINEN.

RENGASKONE ST-1203 ON CCQS-UK Ltd. Level 7, Westgate House, Westgate Rd. London W51YY UK,1105, CE-MERKINNÄN HYVÄKSYMISNUMERO 1105, TYYPPITARKASTAMA. SERTIFIKAATIN NUMERO: CE-C-1208-09-98-01-2A.

VI GARANTERE ATT KONSTRUKTION OCH TILLVERKNING AV DÄCKMASKIN ST-1203 ÖVERENSSTÄMMER MED EUROPEISKA GEMENSKAPENS MASKINDIREKTIV 2006/42/EG OCH STANDARDER EN60204-1:2006+A1:2009.

DÄCKMASKIN ST-1203 HAR TYPBESIKTATS AV CCQS-UK Ltd. Level 7, Westgate House, Westgate Rd. London W51YY UK, 1105. CE-MÄRKNINGES GODKÄNNINGSNUMMER 1105. Certifikatnr: CE-C-1208-09-98-01-2A.

BEKREFTER AT DÄECKMASKIN ST-1203 PRODUKSJON OG KONSTRUKSJON ER I SAMSVAR MED EUROPÆISKE FÆLLESSKAB MASKINDIREKTIV 2006/42 / EF OG SAMSVAR MED STANDARDER EN60204-1:2006+A1:2009.

DÄECKMASKIN ST-1203 ER TYPE INSPEKTION PÅ CCQS-UK Ltd. Level 7, Westgate House, Westgate Rd. London W51YY UK, CE MARK GODKENDELSNUMMER 1105, CERTIFIKAT NUMMER: CE-C-1208-09-98-01-2A.

DECLARES THAT TYRE CHANGER ST-1203 MANUFACTURING AND DESIGN COMPLIES EUROPEAN PARLIAMENT AND COUNSILS DIRECTIVE 2006/42/EC AND COMPLIES TO STANDARDS EN60204-1:2006+A1:2009.

TYRE CHANGER ST-1203 IS TYPE EXAMINATED BY CCQS-UK Ltd. Level 7, Westgate House, Westgate Rd. London W51YY UK,1105, CE MARKING NUMBER 1105. Certificate NO: CE-C-1208-09-98-01-2A.

Technical File Ref. NO: TF-C-1208-09-98-01-2A a coy is available from: Wang Xiaoping – Managing Director, CCQS-UK Ltd. Level 7, Westgate House, Westgate Rd. London W51YY UK

Tekninentiedosto NO: TF-C-1208-09-98-01-2A saatavilla: Wang Xiaoping – Managing Director, CCQS-UK Ltd. Level 7, Westgate House, Westgate Rd. London W51YY UK

Certificate valid through serial numbers from A000A00 to X999X99
Sertifikaatti on voimassa sarjanumeroille A000A00 - X999X99

PRODUCT NAME:
Rengaskone
Däckmaskin
Hjul maskine
Vertical Tyre Changer

ARTIKELNUMMER / ARTIKKELNUMMER / TUOTENUMERO / PRODUCT NUMBER:
ST-1203 / U-203

Berliini 1.8.2013

Jukka Heiskanen
Geschäftsführer